CARTRIDGE CAVITIES 閥口

CJ-03
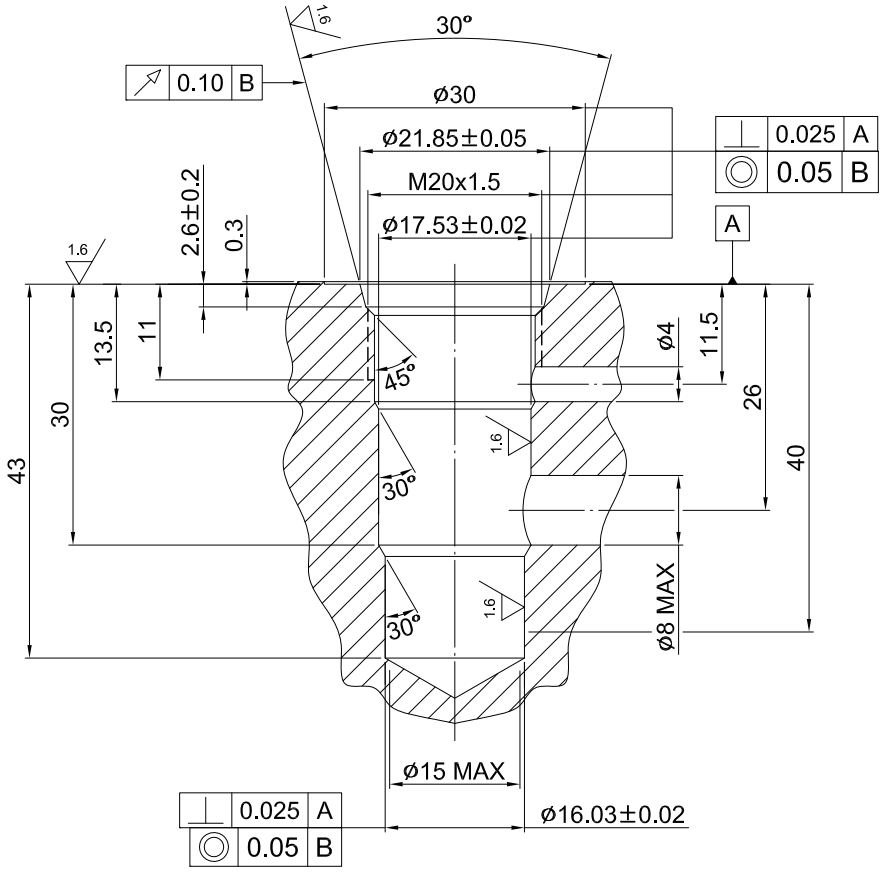
DIMENSIONS （mm）尺寸