CARTRIDGE CAVITIES 阀口

M10-1P
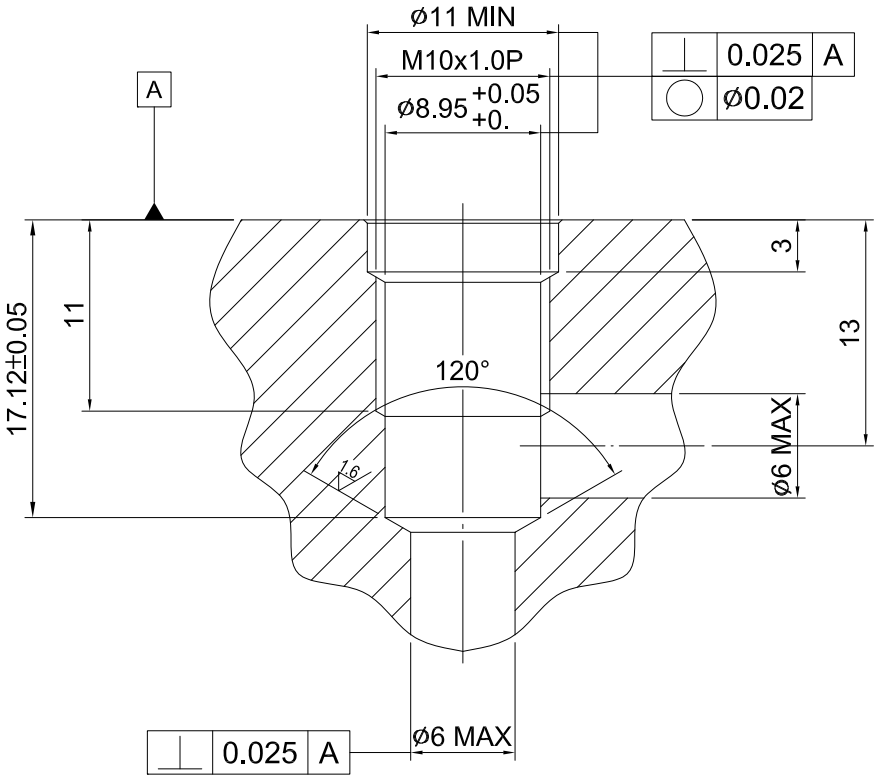
DIMENSIONS （mm）尺寸